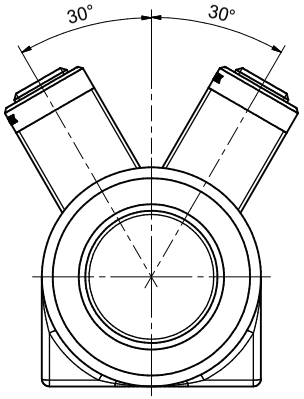

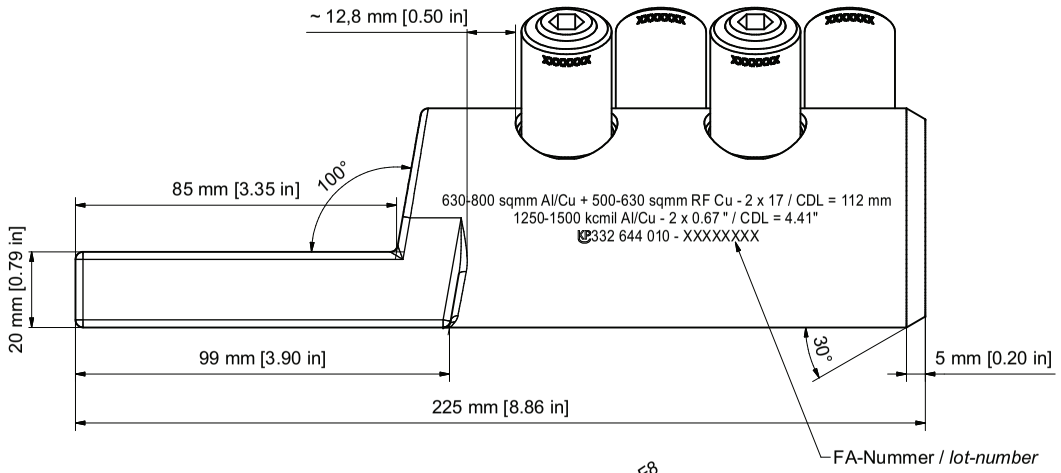

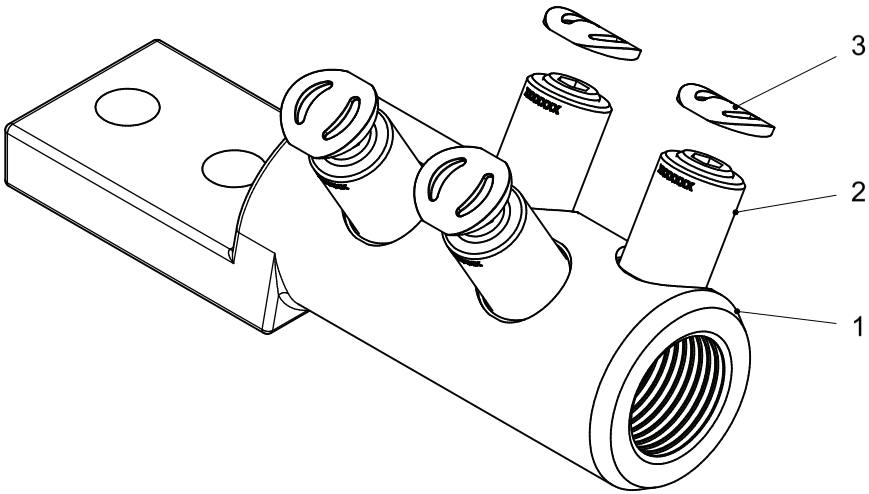

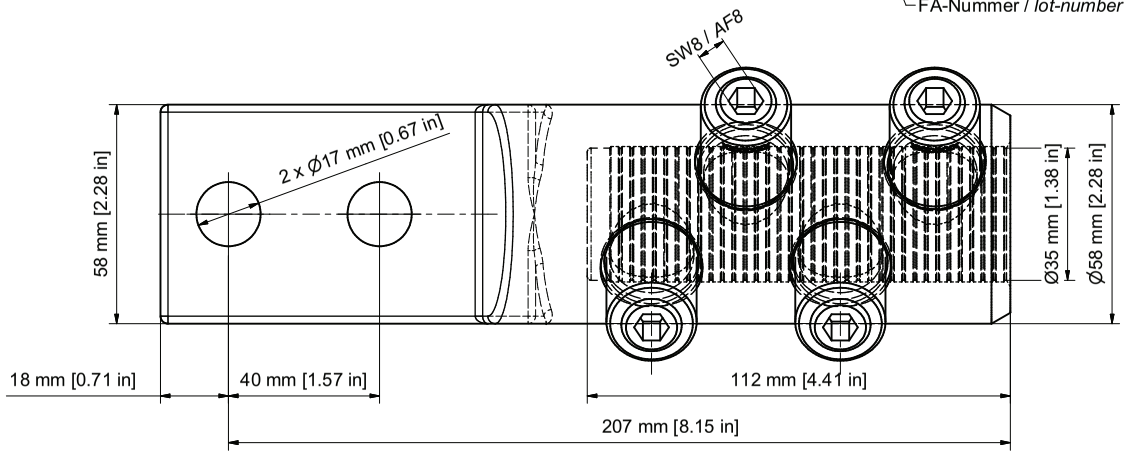

RF / round flexible	-	-	500 - 630 (Ø 31,0-34,5)	-
SM 120°/ sector stranded 120°				
SE 120°/ sector solid 120°				
SM 90°/ sector stranded 90°				
SE 90°/ sector solid 90°				
RE / round solid	630 - 800 (Ø 27,3-32,1)	1250 - 1800 [Ø 1.11"-1.35"]	630 - 800 (Ø 27,3-32,1)	1250 - 1800 [Ø 1.11"-1.35"]
RMV / round stranded and compressed	630 - 800 (Ø 28,7-34,5)	1250 - 1500 [Ø 1.24"-1.37"]	630 - 800 (Ø 28,7-34,5)	1250 - 1500 [Ø 1.24"-1.37"]
RM / round stranded	630 (Ø 31,2-33,2)	1250 - 1400 [Ø 1.28"-1.37"]	630 (Ø 31,2-33,2)	1250 - 1400 [Ø 1.28"-1.37"]
Einheit / unit	mm² (mm)	AWG / kcmil [inch]	mm² (mm)	AWG / kcmil [inch]
Norm / standard	DIN EN 60228	NEMA WC 70/71/74	DIN EN 60228	NEMA WC 70/71/74
Leiterarten / conductor type	Querschnittsbereich Aluleiter / cross section aluminium conductor		Querschnittsbereich Kupferleiter / cross section copper conductor	

Stückliste / BOM

OBJEKT	ANZAHL	BEZEICHNUNG
1	1	Körper SICON-SKS 630-800 mm², verzinnt/ Body SICON-MCL 630-800 sqmm, tinned
2	4	SICON-Schraube SG24x1,5, blank / SICON-screw SG24x1,5, uncoated
5	4	Abdeckkappe für SICON-Schraube SG24x1,5 / Covering cap for SICON-screw SG24x1,5

Maßstab / scale	Gewicht ca. / weight ca. (g)
1 : 1	1368

	Name / name	Datum / date
Erstellt von / created by	ScheierM	2019-09-12
Geprüft von / approved by	Leissner	2019-09-12

Beschreibung / title
SICON-SKS 630-800 Al/Cu+ 500-630 sqmm RF Cu - 2x17
D=58/d=35/L=225 mm, Lasche 58x20x85 mm
SICON-MCL 1250-1500 kcmil Al/Cu - 2 x 0.67"
D=2.28/d=1.38/L=8.86", lug 2.28x0.79x3.35"

PFISTERER
PFISTERER Kontaktsysteme GmbH Germany

Ersatz für / replacement for	Dokumentart / type of document	Dateiname / filename	Format / size	Blatt / sh.
PPMJMZ245-01AI	Für Kunden	S03-160831	A2	1/1

Änd.nr. / rev. no.	Änd.datum / date of issue	Name / name	Index / rev.	Dokumentnr. / document no.
20190011	2019-09-12	ScheierM	01	332644010AI

Weitergabe sowie Vervielfältigung dieses Dokuments, Verwertung und Mitteilung seines Inhalts sind verboten, soweit nicht ausdrücklich gestattet. Zuwiderhandlungen verpflichten zu Schadensersatz. Alle Rechte für den Fall der Patent-, Gebrauchsmuster- oder Geschmacksmustereintragung vorbehalten. © Pfisterer

The reproduction, distribution and utilization of this document as well as the communication of its contents to others without explicit authorization is prohibited. Offenders will be held liable for the payment of damages. All rights are reserved in the event of the grant of a patent, utility model or design. © Pfisterer